| | | | |
|---|---|---|---|
| **Beschreibung** | Der Proportionaldruckregler formt ein elektrisches Eingangssignal in ein proportionales, pneumatisches Ausgangssignal. Das Eingangssignal wirkt auf eine Spule an einer Prallplatte. Durch Änderung des Abstandes zu einer Düse wird der Ausgangsdruck beeinflusst. Ein integrierter Booster verstärkt den Volumenstrom. Eine zusätzliche Spannungsversorgung ist nicht erforderlich. Das Gerät ist gegen Vibration zu schützen. | | |
| **Medium** | 5 µm gefilterte Druckluft oder neutrale Gase | | |
| **Versorgungsspannung** | nicht erforderlich | | |
| **Elektrischer Anschluss** | Stecker nach DIN 43650A, Kontaktabstand 18 mm, 3-polig, mit Kupplungsdose 30 x 30 mm | | |
| **Signalbereich** | 0-10 V / 1,1 kΩ bei PT6..-B, sonst 900 Ω | 4-20 mA / 200 Ω bei PT6..-B, sonst 260 Ω | |
| **Sicherheit** | bei Stromausfall wird entlüftet | **Ansprechempfindlichkeit** | < 0,2% v.E. |
| **Linearität** | < 0,5 % v.E. bei 0,2…2 bar, sonst < 1% v.E. | **Wiederholgenauigkeit** | < 0,1% v.E. |
| **Hysterese** | < 0,25% v.E. bei 0,2…2 bar, sonst < 1% v.E. | **Vibrationsempfindlichkeit** | < 2% v.E., bei 10 g u. 15-500 Hz |
| **Justierung** | Nullpunkt: um 0,3 bar Endwert: 40% v.E. | **Einbaulage** | senkrecht ± 15° |
| **Temperaturbereich** | -30 °C bis 65 °C | **Schutzart** | IP65 |
| **Werkstoffe** | Gehäuse: chromatiertes Aluminium | Elastomere: | NBR |
| | Düse: Saphir in vernickelter Messingplatte | Innenteile: | Edelst., Messing u. verzinkter Stahl |

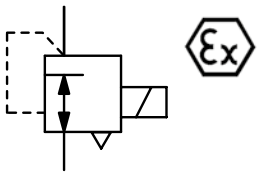

**0,5% bzw. 1% genau**

| Abmessungen A mm | B mm | C mm | Volumen-strom l/min*1 | Eingangs-druck max. bar | Eingangs-signal V/mA | Druck-Regelbereich bar | Bestell-Nummer | E* |
|---|---|---|---|---|---|---|---|---|
| **Proportionaldruckregler 0-10 V** | | | | ¼" NPT, je nach Regelbereich Eigenluftverbrauch 2…8 l/min | | | **PT600** | |
| 57 | 93 | 13 | 250 | 8 | 0-10 V | 0,2…1 | **PT600-B100** | |
| | | | | | | 0,2…2 | **PT600-B200** | |
| 57 | 132 | 13 | 300 | 10 | 0-10 V | 0…2 | **PT600-0200** | |
| | | | | | | 0…4 | **PT600-0400** | |
| | | | | | | 0…8 | **PT600-0800** | |
| **Proportionaldruckregler 4-20 mA** | | | | ¼" NPT, je nach Regelbereich Eigenluftverbrauch 2…8 l/min | | | **PT602** | |
| 57 | 93 | 13 | 250 | 8 | 4-20 mA | 0,2…1 | **PT602-B100** | |
| | | | | | | 0,2…2 | **PT602-B200** | |
| 57 | 132 | 13 | 300 | 10 | 4-20 mA | 0…2 | **PT602-0200** | |
| | | | | | | 0…4 | **PT602-0400** | |
| | | | | | | 0…8 | **PT602-0800** | |

PT60.-0.

## Wahlweise Ausführung, es ist die entsprechende Zahl zu ändern

| | | | |
|---|---|---|---|
| **Ex-i-Atex** | Atex II 1G Ex ia IIC T4 | nur 4-20 mA | PT602-..01 |

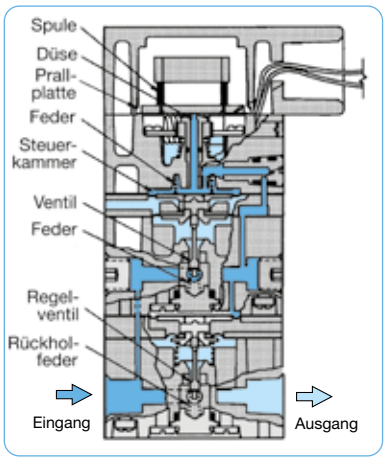


Schnittbild

## Zubehör, lose beigelegt

| | | |
|---|---|---|
| **Befestigungswinkel** | aus Stahl, für Standardausführung | **SA-PT1** |
| | aus Stahl, für DIN-Schiene | **SA-PT2** |
| **Trennwandler** | Ex ia II C, E/A: 0-20 mA, 24 V DC, EX 1-32 | **KFD2-CD** |

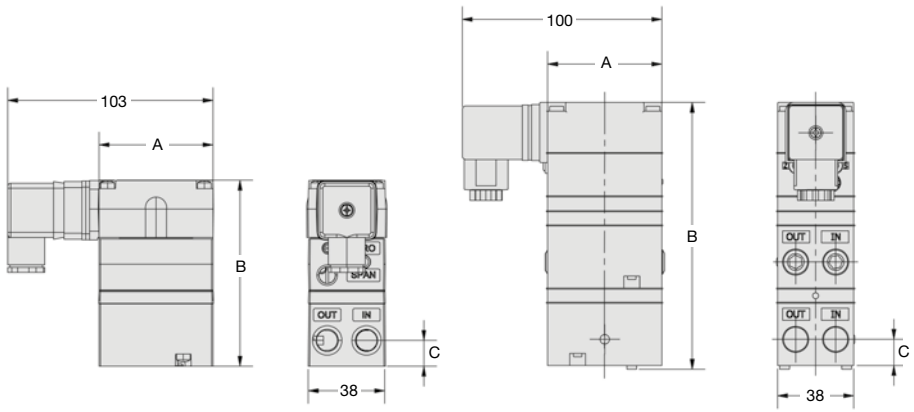


PT60.-B. PT60.-0.

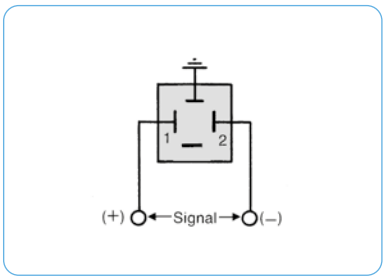


Anschlussplan

*1 bei 7 bar Eingangsdruck und 1,4 bar Ausgangsdruck

* Produktgruppe

PDF CAD
www.aircom.net

**Bestellbeispiel: PT600-B100**